© Siemens AG 2018

Sinopsis

Para el montaje en el cabezal de conexión se ofrecen los siguientes convertidores de temperatura:

SITRANS TH100

Convertidor de temperatura a dos hilos programable (4 a 20 mA), sin aislamiento galvánico, solo para termorresistencias Pt100.

SITRANS TH200

Convertidor de temperatura a dos hilos programable (4 a 20 mA), aislamiento galvánico, para termorresistencias y termopares.

SITRANS TH300

Convertidor de temperatura a dos hilos con comunicación HART (4 a 20 mA), aislamiento galvánico, para termorresistencias y termopares.

SITRANS TH400

Convertidor de temperatura con conexión PROFIBUS PA o FOUNDATION Fieldbus, aislamiento galvánico, para termorresistencias y termopares.

Nota:

- Los convertidores SITRANS TH100/TH200/TH300/TH400 pueden montarse en lugar del zócalo de conexión o en la tapa articulada alta. Posteriormente solo es posible el montaje en la tapa articulada alta.
- Si se usan sensores de temperatura con seguridad intrínseca, el convertidor de temperatura instalado debe tener también seguridad intrínseca.

Datos para selección y pedidos

Encontrará datos detallados acerca de los convertidores para cada producto en "Convertidores de temperatura".

Convertidor a montar	Clave
Para pedir el sensor con convertidor de temperatura incorporado, debe ampliarse la referencia del sensor con "**-Z**"y añadírsele la siguiente clave::	
• SITRANS TH100, solo para Pt100	
- sin Ex	**T10**
- EEx ia IIC y EEx n para zona 2	**T11**
- FM	**T13**
• SITRANS TH200	
- sin Ex	**T20**
- EEx ia IIC y EEx n para zona 2	**T21**
- FM (IS, I, NI)	**T23**
• SITRANS TH300	
- sin Ex	**T30**
- EEx ia IIC y EEx n para zona 2	**T31**
- FM (IS, I, NI)	**T33**
• SITRANS TH400 PA	
- sin Ex	**T40**
- EEx ia	**T41**
• SITRANS TH400 FF	
- sin Ex	**T45**
- EEx ia	**T46**
Ajuste específico de cliente del convertidor montado (indicar los ajustes en texto)	**Y11**

© Siemens AG 2018

Sinopsis

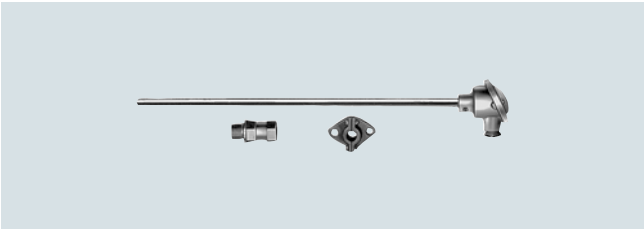

La termorresistencia para humos con cabezal de conexión es idónea para un rango de temperaturas comprendido entre -50 y +600 °C (-58 y +1112 °F) y está también disponible con convertidor de temperatura incorporado.

La brida de tope y el racor deben pedirse por separado.

Datos técnicos

Forma constructiva	según DIN 43764: termómetro sin fijación
Vaina de protección	
• Forma	1, DIN 43772; cilíndr., Ø 15 mm (0.59 pulgadas), espesor de pared 3 mm (0.12 pulgadas), sin costura
• Material	St 35.8, n° de mat. 1.0305, esmaltado
• Capacidad de carga	1 bar (14.5 psi) rel., según DIN 43772
Unidad de medida	intercambiable, con tubo (Ø 8 mm ó 0.31 pulgadas) de acero inoxidable; zócalo de conexión con resortes

Croquis acotados

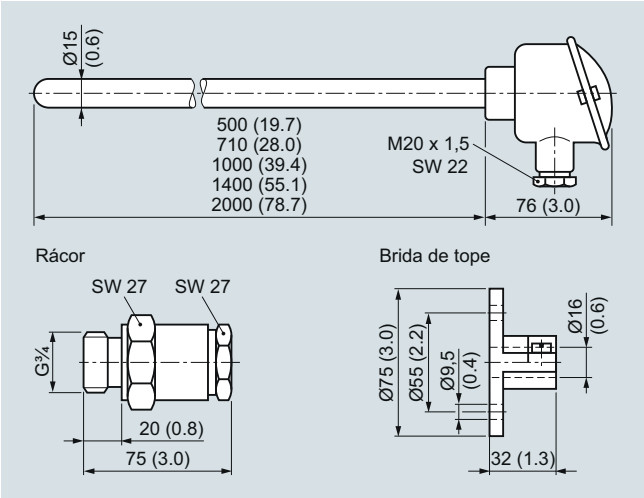

Termorresistencia para humos con cabezal de conexión, medidas en mm (pulgadas)

Datos para selección y pedidos

		Referencia
Termorresistencia para humos Resistencia de medida: (devanado de medida) incrustada en cerámica 1 resistencia de medida Pt100, conexión a 3 hilos		
Longitud de montaje/ mm (pulgadas):	Peso/ kg (lb):	
• 500 (19.7)	0,9 (1.98)	↗ **7MC1000-1BA2** ■
• 710 (28.0)	1,1 (2.43)	↗ **7MC1000-2BA2** ■
• 1000 (39.4)	1,5 (3.31)	↗ **7MC1000-3BA2** ■
• 1400 (55.1)	1,9 (4.19)	↗ **7MC1000-4BA2** ■
• 2000 (78.7)	2,7 (5.95)	↗ **7MC1000-5BA2** ■
↗ Haga clic en la referencia para la configuración online en el PIA Life Cycle Portal.		
Cabezal de conexión, forma B, Aleación ligera, con 1 entrada de cable y		
• Tapa roscada		**1**
• Tapa articulada estándar		**4**
• Tapa articulada alta		**6**
Otras versiones Completar la referencia con "-**Z**", incluir la clave y, en caso necesario, añadir texto.		Clave
Versión especial, descripción en texto		**Y98**
Número de tramitación versión especial		**Y99**
Placa TAG, acero inoxidable Especificar n.º de TAG en texto.		**Y15**
Realizar la calibración en un punto, especificar en texto la temperatura deseada (en caso de existir varios puntos de calibración, repetir el pedido tantas veces como sea necesario).		**Y33**
Accesorios		Referencia
Brida de tope Regulable, según DIN 43734; Material: GTW 35, n.º de mat. 0.8035, para diámetro de vaina de protección 15 mm (0.59 pulgadas), 0,3 kg (0.66 lb)		**7MC2998-5CA**
Manguito roscado hermético a gases Material: 9 SMnPb 28 N.º de mat. 1.0718, para diámetro de vaina de protección 15 mm (0.59 pulgadas), 0,4 kg (0.88 lb)		
Rosca atornillada G¾ con junta		**7MC2998-5DA**
Rosca atornillada G½ con junta		**7MC2998-5DC**

Para pedir un convertidor de temperatura incorporado en el cabezal de conexión, ver la sección "Convertidores de temperatura para el montaje en el cabezal de conexión" (página 2/114).

Piezas: para las unidades de medida, ver "Accesorios", página 2/117

© Siemens AG 2018

Sinopsis

La termorresistencia para recintos húmedos está diseñada para el rango de temperatura desde -30 hasta +60 °C (desde -22 hasta +140 °F).

Datos técnicos

Vaina de protección	de acero inoxidable
Cabezal de conexión	de fundición de metal ligera, con entrada de cable; en plástico a petición
Unidad de medida	1 ó 2 resistencias Pt según DIN EN 60751, conexión a 3 ó 4 hilos, clase B
Grado de protección	IP65 según DIN EN 60529

Croquis acotados

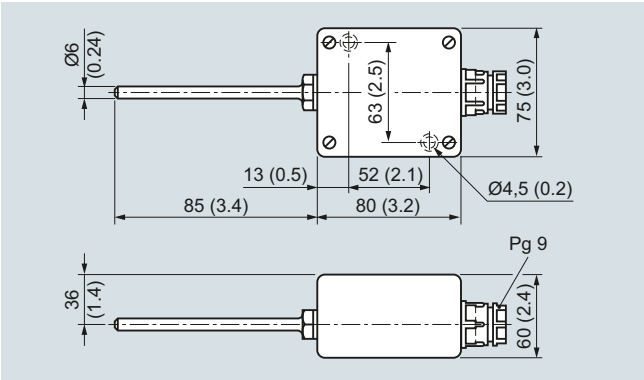

Termorresistencia para recintos húmedos, medidas en mm (pulgadas)

Datos para selección y pedidos

	Referencia
Termorresistencia para recintos húmedos Vaina de protección de acero inoxidable	
• Con 1 resistencia de medida Pt100 0,1 kg (0.22 lb)	**7MC1027-1AA**
• Con 2 resistencias de medida Pt100 0,1 kg (0.22 lb)	**7MC1027-1AB**
Otras versiones Completar la referencia con "**-Z**", incluir la clave y, en caso necesario, añadir texto.	Clave
Versión especial, descripción en texto	**Y98**
Número de tramitación versión especial	**Y99**
Placa TAG, acero inoxidable Especificar n.º de TAG en texto.	**Y15**
Realizar la calibración en un punto, especificar en texto la temperatura deseada (en caso de existir varios puntos de calibración, repetir el pedido tantas veces como sea necesario).	**Y33**

Para pedir un convertidor de temperatura incorporado en el cabezal de conexión, ver la sección "Convertidores de temperatura para el montaje en el cabezal de conexión" (página 2/114).

Nota:
El montaje posterior de convertidores de cabezal de la serie SITRANS TH es posible en cualquier momento.

© Siemens AG 2018

Vaina de protección para soldar

Vainas de protección soldadas según DIN 43772 para SITRANS TS500

- Caña cónica con boquilla soldada cilíndricas
- Para tubo de unidad de medida de 6 mm (0.24 pulgadas)
- De diámetro exterior, rosca interna M18 x 1,5

Tubos de prolongación

Tubos de prolongación para SITRANS TS500

- De acero inox., nº de mat. 1.4571
- Con rosca por ambos lados
- Para tubo de 6 mm (0.24 pulgadas) de diámetro exterior

Croquis acotados

Cabezales de conexión para termorresistencias de alta y baja presión, termorresistencias para humos y de brida

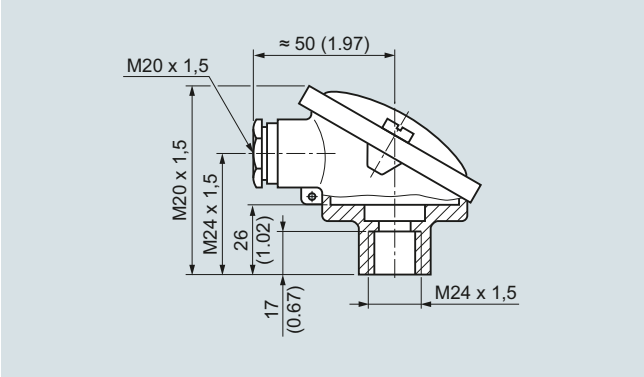

Cabezal de conexión, tipo B, grado de protección IP54, de aluminio, con tapa de fijación por tornillos, medidas en mm (pulgadas)

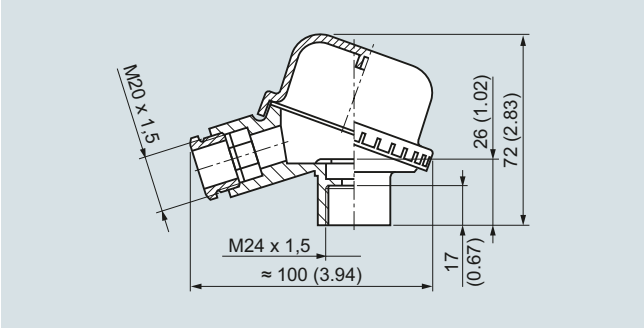

Cabezal de conexión, tipo B, grado de protección IP54, de plástico, con tapa de fijación por tornillos, medidas en mm (pulgadas)

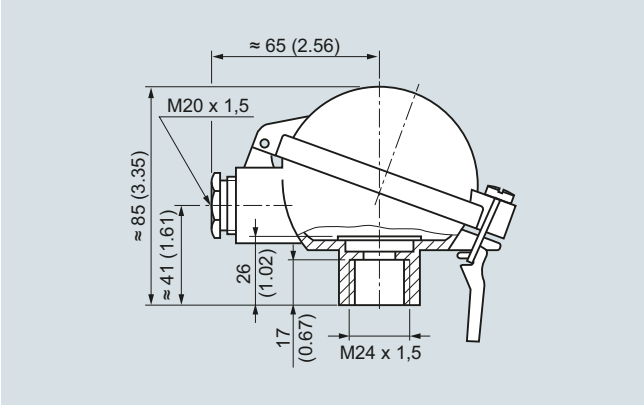

Cabezal de conexión, tipo B, grado de protección IP65, de aluminio, con tapa articulada estándar, medidas en mm (pulgadas)

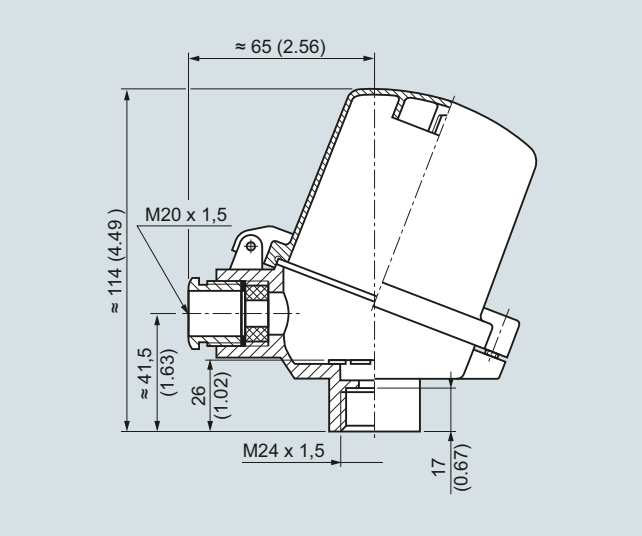

Cabezal de conexión, tipo B, grado de protección IP65, de aluminio, con tapa articulada alta, medidas en mm (pulgadas)

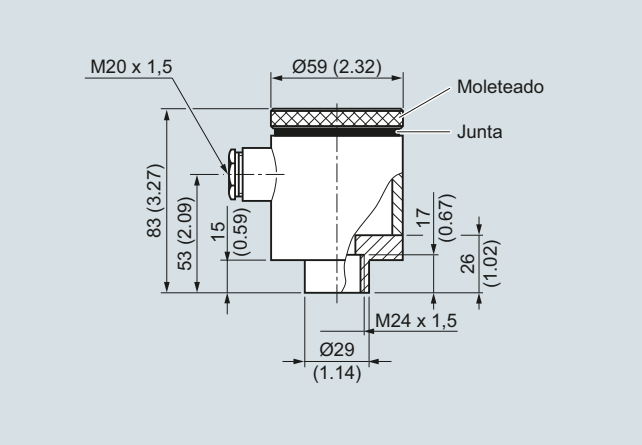

Cabezal de conexión, tipo B-VA, grado de protección IP65, en acero inoxidable, con tapa de fijación por tornillos, medidas en mm (pulgadas)

© Siemens AG 2018

Datos de selección y pedido

Referencia

Vainas de protección soldadas según DIN 43772 para SITRANS TS500
Forma soldada 4
- Caña cónica con boquilla soldada cilíndricas
- Para tubo de unidad de medida de 6 mm (0.24 pulgadas)
- De diámetro exterior, rosca interna M18 x 1,5

Hasta 540 °C (1004 °F)
Vaina de protección según DIN 43772, forma 4, de 13 CrMo 44, nº de mat. 1.7335

Longitud de inmersión U mm (pulgadas)	Longitud de la vaina de prot. L mm (pulgadas)	Peso kg (lb)	
• 65 (2.56)	140 (5.51)	0,3 (0.66)	**7MC1905-1GA**
• 65 (2.56)	200 (7.87)	0,5 (1.1)	**7MC1905-2GA**
• 125 (4.92)	200 (7.87)	0,5 (1.1)	**7MC1905-3GA**
• 125 (4.92)	260 (10.24)	0,6 (1.32)	**7MC1905-4GA**

Hasta 550 °C (1022 °F)
Vaina de protección según DIN 43772, forma 4 de X 6 CrNiMoTi 17 122, nº de mat. 1.4571

Longitud de inmersión U mm (pulgadas)	Longitud de la vaina de prot. L mm (pulgadas)	Peso kg (lb)	
• 65 (2.56)	140 (5.51)	0,3 (0.66)	**7MC1905-1DA**
• 65 (2.56)	200 (7.87)	0,5 (1.1)	**7MC1905-2DA**
• 125 (4.92)	200 (7.87)	0,5 (1.1)	**7MC1905-3DA**
• 125 (4.92)	260 (10.24)	0,6 (1.32)	**7MC1905-4DA**

Datos de selección y pedido

Referencia

Tubos de prolongación para SITRANS TS500
Cuello para termorresistencia soldable de alta presión
de acero inoxidable, nº de mat. 1.4571, con rosca por ambos lados, para tubo de 6 mm (0.24 pulgadas) de diámetro exterior

Longitud de cuello mm (pulgadas)	Longitud total de la termorresistencia, sin cabezal mm (pulgadas)	Longitud de la vaina de protección mm (pulgadas)	Peso kg (lb)	
• 135 (5.31)	395 (15.55)	260 (10.24)	0,14 (0.31)	**7MC1906-1AA**
• 165 (6.50)	305/365 (12.01/14.37)	140/200 (5.51/7.87)	0,15 (0.33)	**7MC1906-2AA**
• 195 (7.68)	395 (15.55)	200 (7.87)	0,18 (0.40)	**7MC1906-3AA**
• 225 (8.86)	365 (14.37)	140 (5.51)	0,20 (0.44)	**7MC1906-4AA**
• 255 (10.04)	395 (15.55)	140 (5.51)	0,22 (0.49)	**7MC1906-5AA**

Datos de selección y pedido

Referencia

Cabezales de conexión tipo B para SITRANS TS500

Grado de protección IP54
- Tipo cabezal de conexión: similar a BA0; aluminio; tapa embridada — **7MC1907-1BA**
- Tipo cabezal de conexión: similar a BM0; plástico; tapa roscada — **7MC1907-1BK**

Grado de protección IP65
- Tipo cabezal de conexión: similar a BB0; aluminio; tapa articulada pequeña — **7MC1907-1BF**
- Tipo cabezal de conexión: similar a BC0; aluminio; tapa articulada alta — **7MC1907-1BL**
- Tipo cabezal de conexión: B-VA, acero inoxidable — **7MC1907-1BV**
- Estribo de fijación rápida cabezales de conexión BB0, BC0, grado de protección del cabezal de conexión reducido a IP20, peso: 0,02 kg (0.04 lb) — **7MC1907-1BS**